HDU 深溝側溝
１種・３種（本体）

道路用鉄筋コンクリート側溝落蓋型 HDU・本体

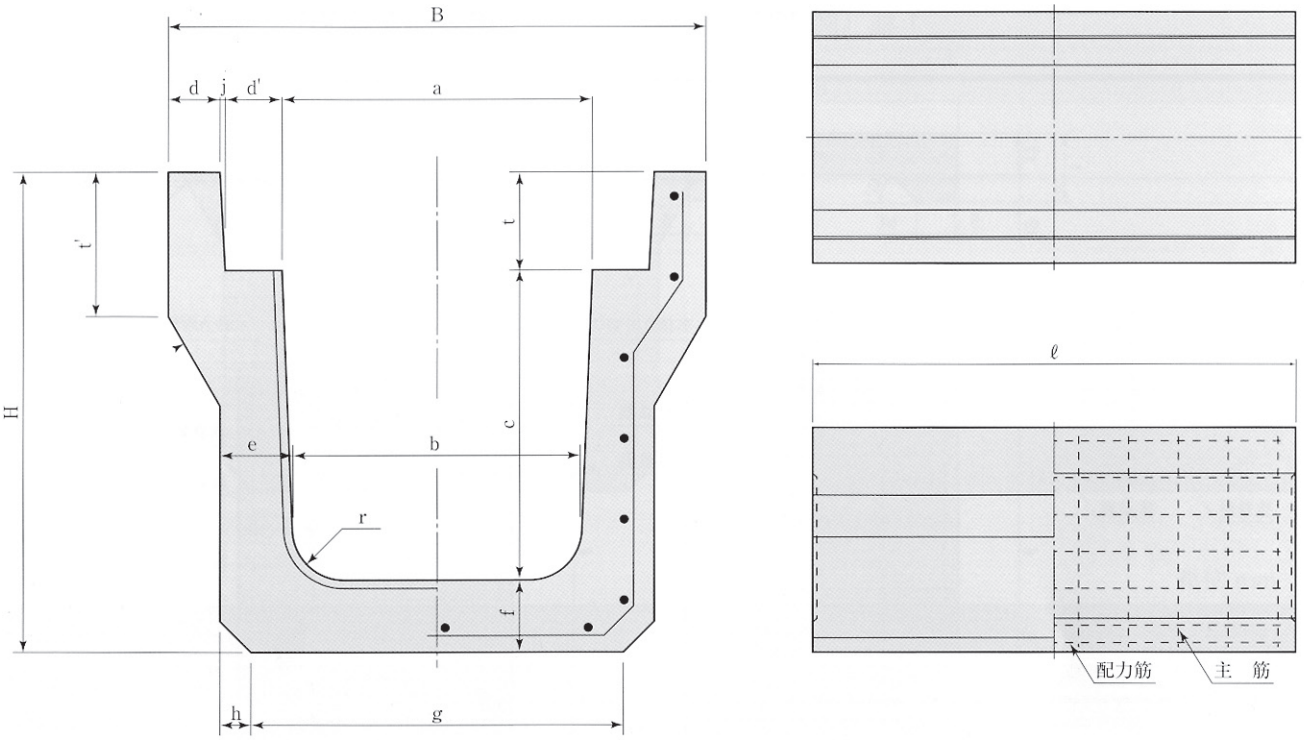

規格表（車道用）T−25

呼び HDU	寸法 (mm)																鉄筋						標準重量 (kg)
																	横鉄筋		縦鉄筋		ハンチ筋		
	B	H	a	b	c	d	d'	e	f	g	h	j	t	t'	r	ℓ	径(mm)	本数	径(mm)	本数	径(mm)	本数	
500B	750	915	500	440	700	60	60	90	90	540	40	5	125	195	50	2,000	D10	16	6.0	21	−	−	922
600B	860	835	600	550	600		65			650			145	215			6.0	24	5.0	19			883
700	975	955	700	644	700	65		100	100	744	50	7.5	155	230			D10	10	D6	14	D10	12	1,135
800	1080	1075	800	736	800		70	105	105	846		5	170	250				12		16		16	1,344
900	1185	1185	900	828	900	65	70	105	105	127	73.5	7.5	180	260	50	2,000	D13 D10	10 6	D10	18	D10	12	1,420
1000	1295	1295	1000	920	1000	65	75	110	110	135	77.5	7.5	185	270	50	2,000	D13 D10	10 6	D10	22	D10	12	1,550

規格表（歩道用）T−2

呼び HDU	寸法 (mm)																鉄筋				標準重量 (kg)
																	横鉄筋		縦鉄筋		
	B	H	a	b	c	d	d'	e	f	g	h	j	t	t'	r	ℓ	径(mm)	本数	径(mm)	本数	
500B	720	915	500	440	700	45	60	65	90	520	25	5	125	155	50	2,000	6.00	22	5.00	15	740
600B	860	835	600	550	600	60	65	90		650	40		145	215			5.00	10	4.00	19	883

HDU・深溝側溝 1種(T-2)・3種(T-25)

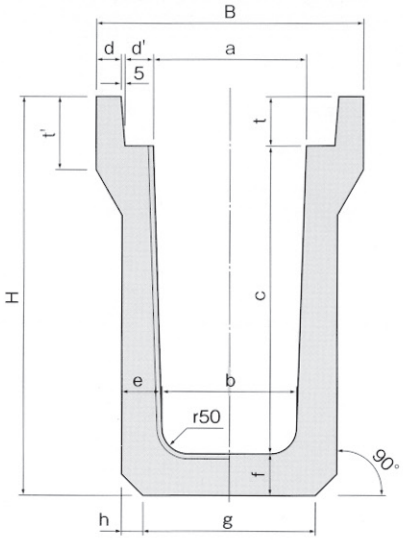

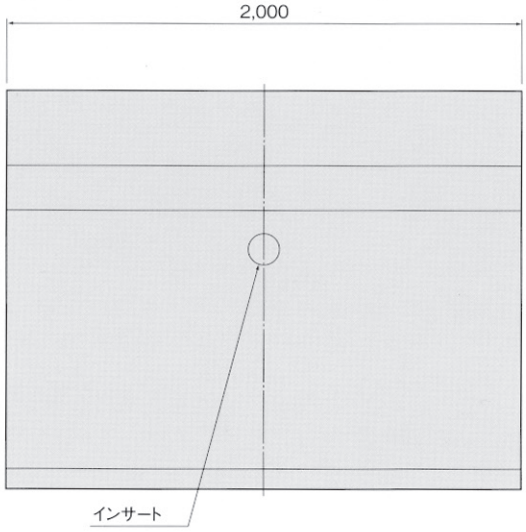

●寸法規格表(1種・3種共通)

呼び名 HDU	寸法 (mm)													参考重量 (kg)
	B	H	a	b	c	d	d'	e	f	g	h	t	t'	
300×600	520	775	300	260	600	50	55	80	80	340	40	95	145	647
×700		880		254	700			85	85	344				749
×800		990		246	800			95	95	356				893
×900		1,095		240	900			105	100	370				1,027
×1,000		1,205		234	1,000			110	110	374				1,162
×1,100		1,315		226	1,100			120	120	386				1,345
400×600	630	790	400	352	600	55	55	80	80	432	40	110	150	692
×700		900		344	700			90	90	444				838
×800		1,005		336	800			95	95	446				943
×900		1,115		328	900			105	105	458				1,080
×1,000		1,220		320	1,000			110	110	460				1,200
×1,100		1,325		312	1,100			115	115	462				1,325
×1,200		1,435		304	1,200			125	125	474				1,524
500×700	750	915	500	440	700	60	60	90	90	540	40	125	195	927
×800		1,020		436	800			95	95	526	50		165	983
×900		1,125		428	900			100	100	528			165	1,114
600×600	860	835	600	550	600	60	65	90	90	650	40	145	220	883
×700		940		542	700			95	95	632	50		215	1,043
×800		1,045		534	800			100	100	634			215	1,104
700	975	955	700	644	700	65	65	100	100	744	50	155	230	1,135
800	1,080	1,075	800	736	800	65	70	105	105	846	50	170	250	1,344

HDU 深溝側溝
１種・３種（ふた）

道路用鉄筋コンクリート側溝蓋　HDU・ふた

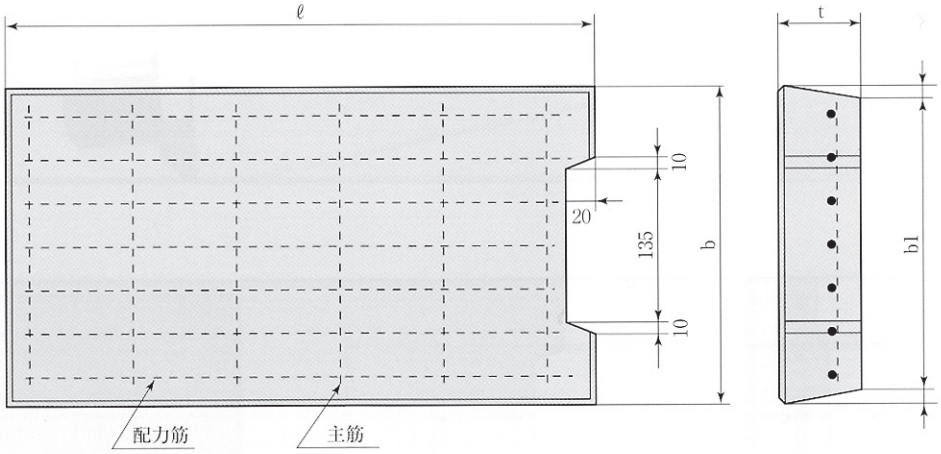

1種　規格表

呼び	寸法 (mm)				鉄筋				標準重量 (kg)
					横鉄筋		縦鉄筋		
	b	b_1	t	ℓ	径 (mm)	本数	径 (mm)	本数	
600	732	722	145	500	D6	6	5.00	7	122
700	830	815	155			7		8	151
800	940	925	170						189
900	1046	1032	180					9	212
1000	1156	1142	185						240
許容差	±3								

3種　規格表

呼び	寸法 (mm)				鉄筋				標準重量 (kg)
					横鉄筋		縦鉄筋		
	b	b_1	t	ℓ	径 (mm)	本数	径 (mm)	本数	
240	290	280	90	500	4.00	6	4.00	3	31
300A	350	340	95		5.00			4	39
600	732	722	145		D10		5.00	7	123
700	830	815	155			7		8	153
800	940	925	170						190
900	1046	1032	180					9	215
1000	1156	1142	185						243
許容差	±3								

可変・深溝側溝蓋(共通)

1種

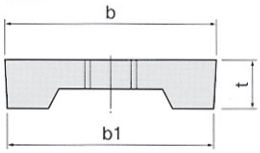

3種

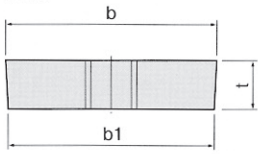

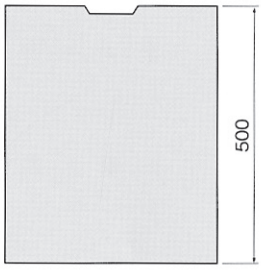

●寸法規格表(1種600・800の部材形状は・3種設計)

呼び名		寸法 (mm)			参考重量 (kg)
		b	b1	t	
1種	300	412	402	95	33
	400	512	501	110	47
	500	622	612	125	65
	600	732	722	145	122
	700	830	815	155	108
	800	940	925	170	189

呼び名		寸法 (mm)			参考重量 (kg)
		b	b1	t	
3種	300	412	402	95	45
	400	512	501	110	65
	500	622	612	125	91
	600	732	722	145	123
	700	830	815	155	153
	800	940	925	170	190