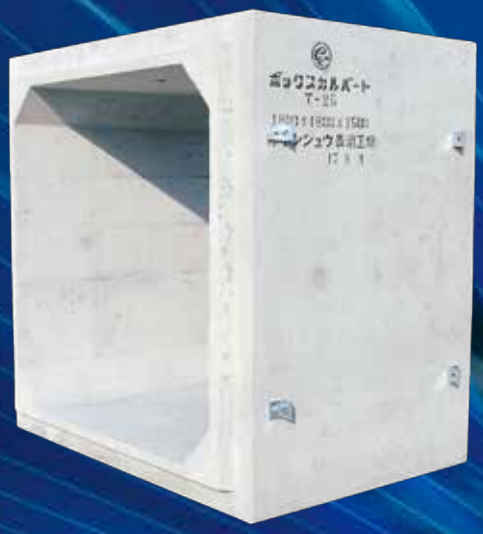

HONSYU

L TYPE (BREAST WALL) & BOX CULVERT& HCP

CATALOG

L型擁壁・ボックスカルバート・HCP
製品カタログ

日本産業規格適合認証工場　福島県認定工場

A&Kホンシュウ株式会社

■鉄筋コンクリート L 型擁壁 HLS タイプ
（載荷重 10.0kN ／㎡）

●側面図

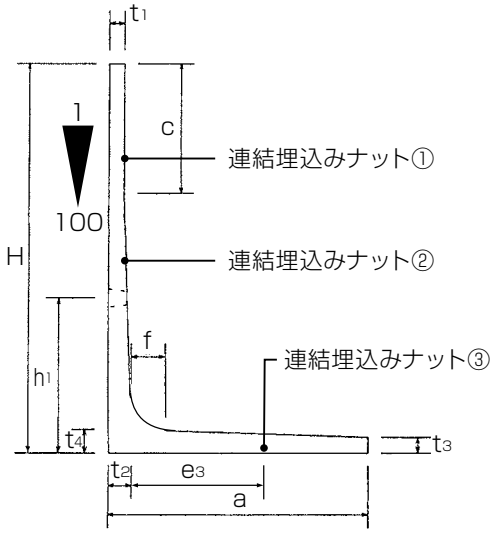

●背面図

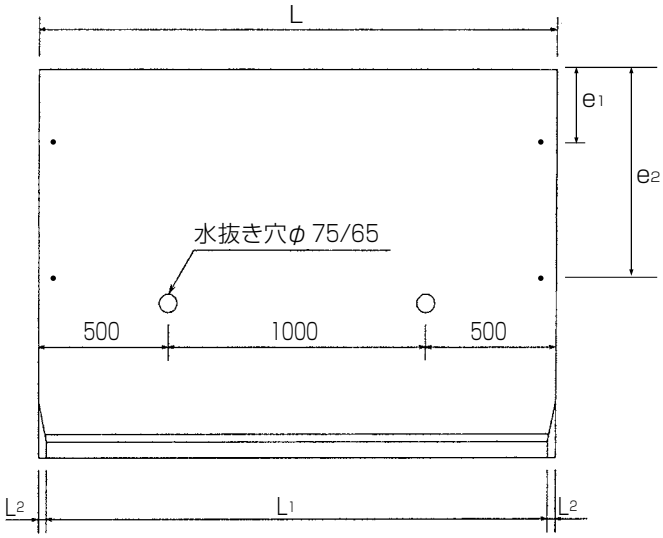

■寸法表

記号	H	a	t_1	t_2	t_3	t_4	e_1	e_2	e_3	c	f	h_1	L	L_1	L_2	参考重量
HLS500	500	500	100	100	80	100	200	—	300	305	100	300	2000	1960	20	440
HLS750	750	650	100	100	80	100	450	—	500	550	100	300	2000	1960	20	620
HLS1000	1000	850	100	110	80	110	500	—	500	750	110	650	2000	1960	20	850
HLS1250	1250	1000	100	130	90	130	500	—	700	750	130	700	2000	1950	25	1150
HLS1500	1500	1150	100	130	90	130	500	—	700	1000	130	700	2000	1950	25	1340
HLS1750	1750	1350	100	150	100	150	500	—	700	1000	150	700	2000	1940	30	1660
HLS2000	2000	1500	100	150	100	150	500	—	1000	1000	150	700	2000	1940	30	1900
HLS2250	2250	1650	100	170	100	170	500	—	1000	1000	130	800	2000	1930	35	2230
HLS2500	2500	1800	100	180	100	180	500	1500	1000	1000	130	800	2000	1930	35	2550
HLS2750	2750	1950	100	195	100	195	500	1500	1000	1250	150	800	2000	1920	40	2880
HLS3000	3000	2100	100	210	100	210	500	1500	1000	1250	150	800	2000	1920	40	3280

■形状寸法図

※H－3250以上の水抜穴は4ヶ所
※H－4250以上の水抜穴は6ヶ所

●側面図

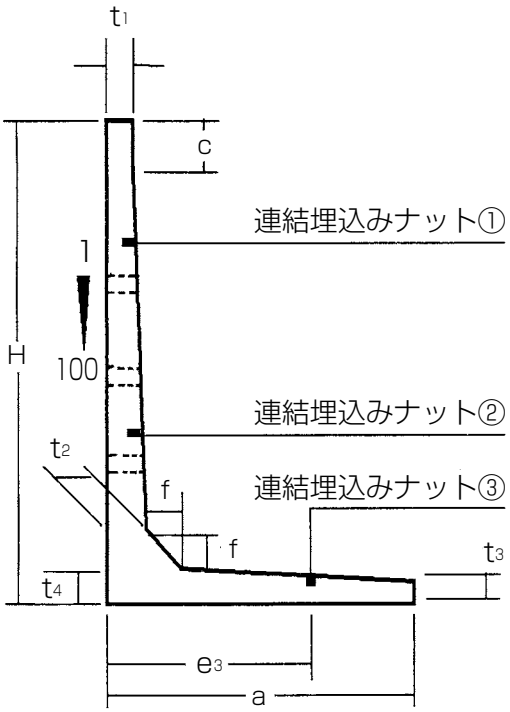

●背面図

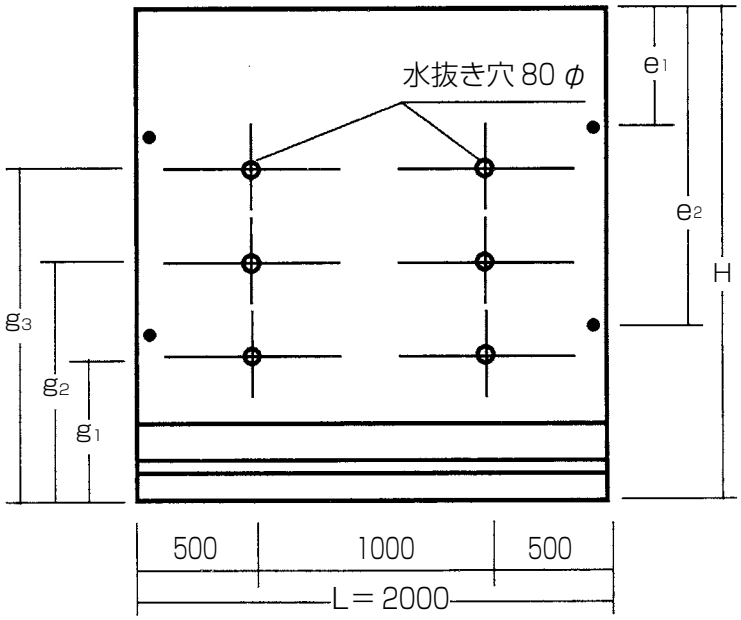

■寸法表(10.0 kN／㎡)

記号	H	a	c	t_1	t_2	t_3	t_4	e_1	e_2	e_3	f	g_1	g_2	g_3	L	参考重量
HL3250	3250	2340	450	100	250	120	250	1100	2400	1000	230	1000	2000	－	2000	4790
HL3500	3500	2340	700	100	250	120	250	1100	2400	1000	230	1000	2000	－	2000	4910
HL3750	3750	2400	250	100	300	150	300	1100	2400	1000	250	1000	2000	－	2000	6100
HL4000	4000	2600	500	100	300	150	300	1100	2400	1000	250	1000	2000	－	2000	6360
HL4250	4250	2610	250	150	330	200	330	1100	3150	1550	300	1000	2000	3000	2000	8090
HL4500	4500	2800	500	150	330	200	330	1100	3400	1550	300	1000	2000	3000	2000	8270
HL4750	4750	3000	250	150	350	200	350	1100	3650	1550	300	1000	2000	3000	2000	9700
HL5000	5000	3100	500	150	350	200	350	1100	3900	1550	300	1000	2000	3000	2000	9990

クレーンは規格の能力以上のものをご用意下さい。一般的に重量の3倍以上の能力のものを手配願います。

■特徴

⑴工場製品であるため製品の品質強度の管理が十分にできるので安心していただける。
⑵底版が水平であるため基礎打ち、据え付けが簡便であり、工期が短縮できる。
⑶側版が鉛直であるため、敷地が 100%無駄なく活用できる。
⑷合理化設計がなされているので同一目的の土留擁壁としてはきわめて経済的である。
⑸省力化の時代にマッチし、簡単な吊り具によって設置できる。

■使用目的

道路及び宅地造成等に於いて、簡易でしかも施工が容易な土留擁壁の開発が望まれているが、本品はこの目的にそい、工事の省力化に貢献する擁壁であり、経済性に於いてもきわめて有利である。

■設計仕様

⑴条件

土の単位質量	$\gamma s = 19.0$ kN／㎥
土の内部摩擦角	$\theta = 30°$
コンクリート許容曲げ圧縮応力度	$\sigma ca = 10$ kN／㎟
鉄筋許容引張応力度	$\sigma sa = 160$ N／㎟(SD－295A)

⑵技術的検討
試行くさび法により側土圧を計算し、擁壁の転倒、滑動及び所要地耐力を算定した。
さらに最大設計荷重を受けた場合にも強度的に何ら心配がない。
※上記以外の特殊条件については、別途設計するものとする。
※設計計算書はご指示により添付いたします。

■施工条件

1．築造仕様
⑴排水溝（目地部）及び水抜穴には、背面土流防止の為、非腐食性のフィルター等を施すこと。
⑵背面土砂から確実に水抜きを行う為、栗石又は砂利を 30 ㎝以上の厚さで、壁背面の全面に施した透水層を設けること。
⑶岩盤に接着して設置する場合を除き、根入れ深さは前壁高さの 15 ／ 100（その値が 35 ㎝に満たない時は 35 ㎝）以上とすること。但し、擁壁の設置される基礎地盤の内部摩擦角が 30°未満である時は、前壁高さの 20 ／ 100（その値が 45 ㎝に満たない時は 45 ㎝）以上とすること。
⑷埋戻し土の沈下を見込んだ余盛り以上の土羽は設けないこと。
⑸フェンスなどは、側壁と一体化しない構造とすること。
2．製造仕様
⑴コンクリートの 1 週圧縮強度は、30 N ／㎟ 以上とすること。
3．構造仕様
⑴短尺物は、長さ 1.0m まで縮小することができる。
⑵擁壁天端の上載荷重は 5.0 kN ／㎡ と、10.0 kN ／㎡ の 2 種類があります。

■施工図例

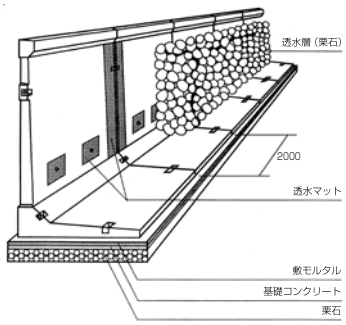

Ｌ型擁壁の90°コーナー部の施工に最適（道路用Ｌ型擁壁用）

コーナー用Ｌ型擁壁版

形状図・寸法表

記号	H	B	参考重量
H1000	1000	800	480kg
H1250	1250	1000	600kg
H1500	1500	1150	720kg

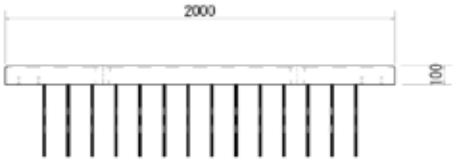

背　面　図

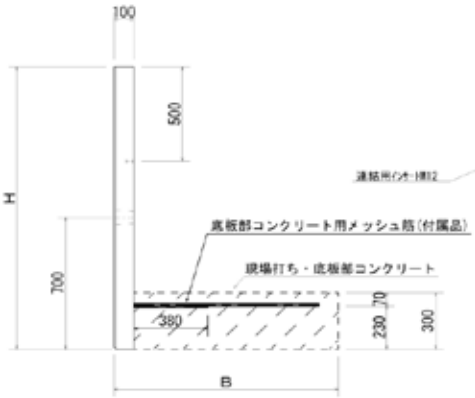

側　面　図

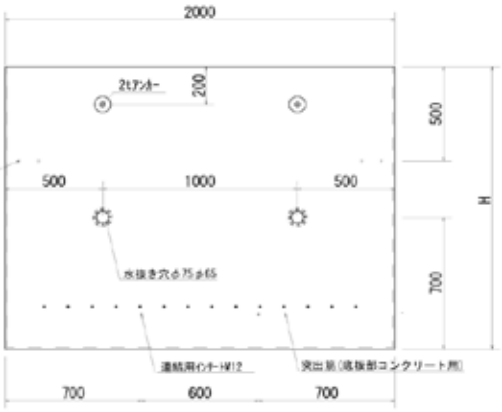

設計・施工条件等について

- コーナー用Ｌ型擁壁版は、左右どちらの角にも使用できます。
- 当社のＬ型擁壁とセットでご利用ください、また、左右のＬ型擁壁高さは、同じ寸法としてください。
- Ｌ型擁壁を据付後、必ず突出筋を被るように底板部コンクリートを打設してください
- 基礎、裏込め材は、従来のＬ型擁壁と同様としてください。
- コーナー用Ｌ型擁壁版は、90度以外の角度で施工される場合は、弊社担当までお問い合わせください。

■標準施工例

（郡山市）

須賀川第二中学校・北側（須賀川市）

■形状寸法図

●側面図

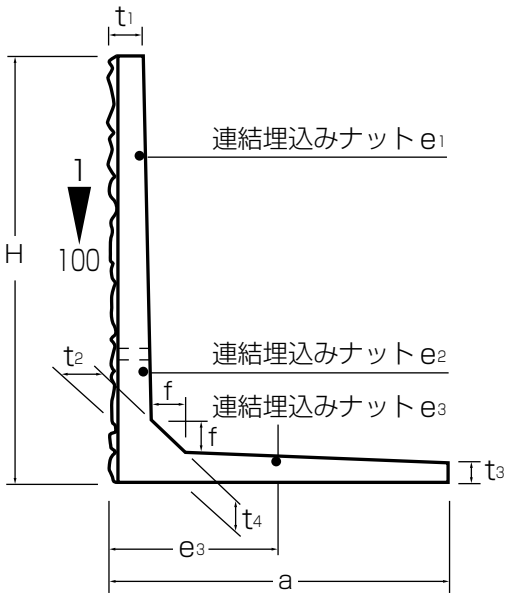

●背面図

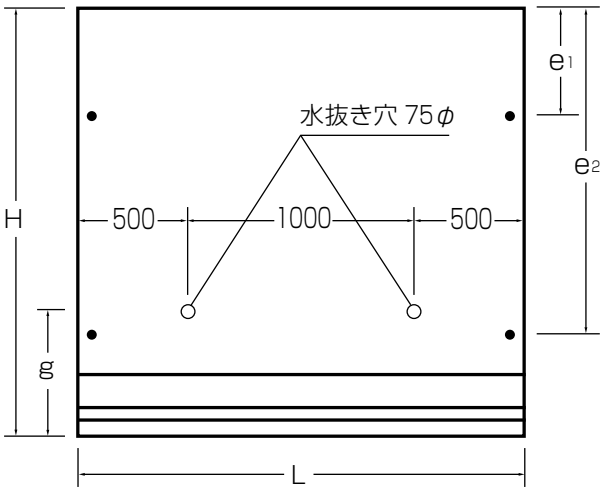

■特徴

(1)工場製品であるため、製品の品質強度の管理が徹底されており、安心してご使用いただけます。
(2)底版が水平であるため、基礎打ち・据え付けが簡単にでき、工期短縮につながります。
(3)側版が鉛直であるため、敷地を 100%無駄なく活用できます。
(4)合理的設計がなされているため、同一目的の土留擁壁として、きわめて経済的です。
(5)省力化の時代にマッチし、簡単な吊り具によって設置できます。

■寸法表(10.0 kN ／㎡)

記号	H	a	t_1	t_2	t_3	t_4	e_1	e_2	e_3	f	g	L	参考重量
HL750	750	775	125	135	90	100	500	—	500	100	500	2000	730
HL1000	1000	885	125	135	90	100	500	—	500	100	500	2000	960
HL1250	1250	1045	130	165	90	120	500	—	700	120	600	2000	1250
HL1500	1500	1195	125	165	90	130	500	—	700	130	600	2000	1540
HL1750	1750	1345	140	185	100	140	500	—	700	140	600	2000	1920
HL2000	2000	1495	135	185	100	150	500	1500	700	150	600	2000	2300
HL2250	2250	1645	140	215	100	170	500	1500	1000	170	800	2000	2730
HL2500	2500	1795	135	215	100	180	500	1500	1000	180	800	2000	3130
HL2750	2750	1945	140	245	100	195	500	1500	1000	190	800	2000	3590
HL3000	3000	2095	135	245	100	210	500	1500	1000	200	800	2000	4160

※上記以外の形状・寸法（HL3250 ～ 5000）も、ご用命によって製造いたします。

■特徴

1．設計上の安全率が、各箇所ともバランスがとれているため、一箇所だけ強すぎ、不経済であったり、一箇所が弱いため全体としての安全率が低下するということがないよう配慮した。
2．外力の荷重配置を最も現実に近い状態で設計計算を行ったので、経済的であると共に実際の使用にあたって安全である。
3．現場打ちに比較して、品質の信頼度が高く、工期の短縮、ひいては交通傷害となる時間が短縮できる。

■使用場所

⑴公共下水道　⑵道路下の小河川、水路及び横断地下道　⑶共同溝　⑷山間部の排水溝

■設計概要

1．設計荷重の基本的考え方としては、活荷重（Ｔ－25）を頂版中央に集中荷重として受け、側版には側土圧を対称荷重として受けるボックスラーメンとして設計した。
2．荷重が最も大きくなるように、頂版に直接に活荷重が載荷されたものとして設計したので、土かぶりがある場合にはむしろ安全側となる。
3．異形鉄筋を全面的に採用したので、鉄筋量の軽減と加工手間の節減が達成された。
4．ラーメンの解法は撓角法を採用した。したがって計算に用いた記号及び符号等は、撓角法の一般的な解釈に従うものとする。
5．据え付けに先立ち、基礎は充分に強固に施行されたものとし、底版は基礎より等分布の地盤反力を受けるものと仮定した。

■製品検査

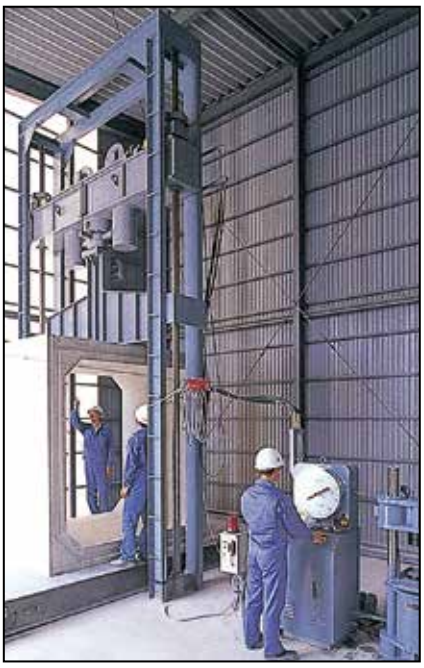

ボックスカルバートの曲げ試験

■設計条件

コンクリートの設計基準強度	σ ck ＝ 35 N ／㎟
コンクリートの許容曲げ圧縮応力度	σ ca ＝ 12 N ／㎟
鉄筋許容引張応力度	σ sa ＝ 160 N ／㎟（SD295A）
鉄筋コンクリート単位重量	γ c ＝ 24.5 kN ／㎥
土の単位質量	γ s ＝ 18.0 kN ／㎥
土の内部摩擦角	θ ＝ 30°
活荷重（自動車荷重）	T-25（横断）　T-14（横断）
衝撃係数	i ＝ 0.3
土圧係数	Ka ＝ 0.5
温度応力	地下埋設構造物として使用されることが原則であるので温度変化については考慮しない。
特殊条件の場合	①車輌が縦断する場合 ②土かぶり限界以上の場合 ③車輌荷重が作用せず土圧だけの場合 ④偏土圧、浮力、水圧、列車荷重等が作用する場合又は杭使用の場合。

※上記以外の特殊条件については、別途設計するものとする。
※設計計算書及び図面はご指示により添付いたします。

●ボックスカルバートは 25t、14t 用の 2 種類があり、外観は同じですが、鉄筋仕様が異なります。ご注文の際は 25t、14t の別を必ずご指示願います。

■形状寸法図

●合わせ目地

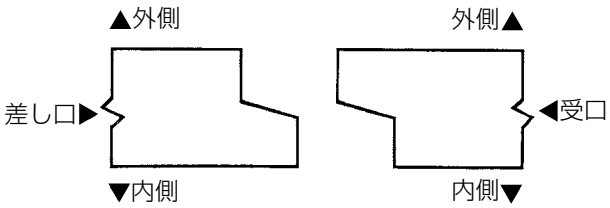

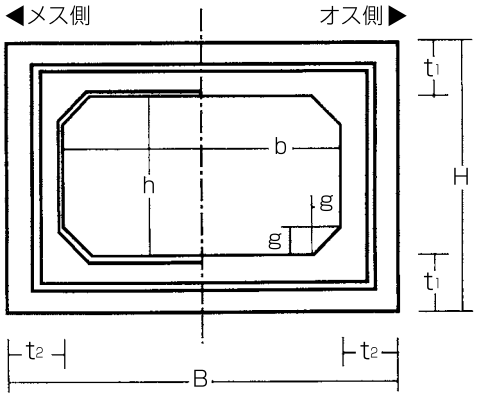

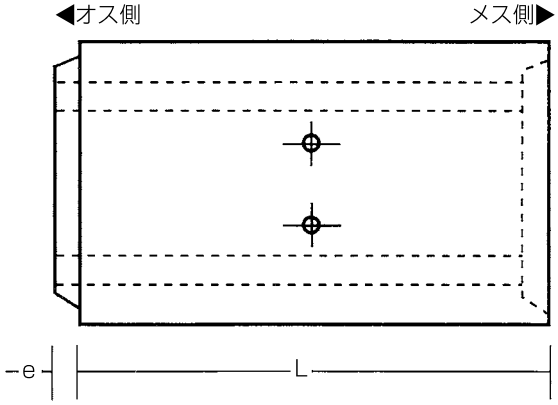

■寸法表

幅×高さ	B	H	t_1	t_2	g	e	L	参考重量(kg)
300 × 300	500	500	100	100	40	40	2000	780
400 × 400	600	600	100	100	40	40	2000	980
500	700	600	100	100	40	40	2000	1070
600	800	600	100	100	40	40	2000	1170
500 × 500	740	740	120	120	40	60 ／ 40	2000	1440
600	840	740	120	120	40	60 ／ 40	2000	1560
700	940	740	120	120	40	60 ／ 40	2000	1670
600 × 600	860	860	130	130	100	60	2000	1920
700	960	860	130	130	100	60	2000	2040
800	1060	860	130	130	100	60	2000	2170
900	1160	860	130	130	100	60	2000	2290
1000	1260	860	130	130	100	60	2000	2420
700 × 700	940	940	120	120	100	60	2000	1990
800 × 800	1040	1040	120	120	100	60	2000	2220
900	1140	1040	120	120	100	60	2000	2340
1000	1240	1040	120	120	100	60	2000	2450
1100	1340	1040	120	120	100	60	2000	2560
1200	1440	1040	120	120	100	60	2000	2670

■寸法表

幅×高さ	B	H	t_1	t_2	g	e	L	参考重量(kg)
900 × 900	1180	1180	140	140	150	60 ／ 40	2000	3010
1000	1280	1180	140	140	150	60 ／ 40	2000	3150
1100	1380	1180	140	140	150	60 ／ 40	2000	3280
1200	1480	1180	140	140	150	60 ／ 40	2000	3410
1000 × 800	1260	1060	130	130	150	60	2000	2780
900	1260	1160	130	130	150	60	2000	2970
1000	1260	1260	130	130	150	60	2000	3160
1000 × 1000	1300	1300	150	150	150	80	2000	3530
1100	1400	1300	150	150	150	80	2000	3670
1200	1500	1300	150	150	150	80	2000	3820
1300	1600	1300	150	150	150	80	2000	3960
1400	1700	1300	150	150	150	80	2000	4100
1500 × 1000	1840	1400	200	170	200	80	2000	5550
1600	1940	1400	200	170	200	80	2000	5740
1700	2040	1400	200	170	200	80	2000	5930
1800	2140	1400	200	170	200	80	2000	6130
1900	2240	1400	200	170	200	80	2000	6320
2000	2340	1400	200	170	200	80	2000	6510
2100	2440	1400	200	170	200	80	2000	6710
2200	2540	1400	200	170	200	80	2000	6900
2300	2640	1400	200	170	200	80	2000	7090
1100 × 1100	1400	1400	150	150	150	80	2000	3820
1200	1500	1400	150	150	150	80	2000	3960
1300	1600	1400	150	150	150	80	2000	4100
1400	1700	1400	150	150	150	80	2000	4250
1500	1800	1400	150	150	150	80	2000	4390
1200 × 800	1460	1060	130	130	150	60	2000	3020
× 900	1460	1160	130	130	150	60	2000	3150
× 1000	1460	1260	130	130	150	60	2000	3280
× 1100	1460	1360	130	130	150	60	2000	3410
× 1200	1460	1460	130	130	150	60	2000	3540
1300 × 1300	1600	1600	150	150	150	80	2000	4250
1400 ×	1700	1600	150	150	150	80	2000	4390
1500 ×	1800	1600	150	150	150	80	2000	4540
1400 × 1400	1660	1700	150	130	150	80	2000	4350
× 1500	1660	1800	150	130	150	80	2000	4480
× 1600	1660	1900	150	130	150	80	2000	4600
× 1700	1660	2000	150	130	150	80	2000	4730
1500 × 1000	1780	1320	160	140	150	60	2000	4300
× 1100	1780	1420	160	140	150	60	2000	4525
× 1200	1780	1520	160	140	150	60	2000	4750
× 1300	1780	1620	160	140	150	60	2000	4900
× 1400	1780	1720	160	140	150	60	2000	5035
× 1500	1780	1820	160	140	150	60	2000	5170

■寸法表

幅×高さ	B	H	t_1	t_2	g	e	L	参考重量(kg)
1500 × 1500	1900	1900	200	200	200	80	2000	6910
1600	2000	1900	200	200	200	80	2000	7100
1700	2100	1900	200	200	200	80	2000	7300
1800	2200	1900	200	200	200	80	2000	7490
1900	2300	1900	200	200	200	80	2000	7680
2000	2400	1900	200	200	200	80	2000	7870
1600 × 1600	2000	2000	200	200	200	80	1500	5470
1700	2100	2000	200	200	200	80	1500	5620
1800	2200	2000	200	200	200	80	1500	5760
1900	2300	2000	200	200	200	80	1500	5900
2000	2400	2000	200	200	200	80	1500	6050
1700 × 1700	2100	2100	200	200	200	80	1500	5760
1800	2200	2100	200	200	200	80	1500	5900
1900	2300	2100	200	200	200	80	1500	6050
2000	2400	2100	200	200	200	80	1500	6190
1800 × 1800	2200	2200	200	200	200	80	1500	6050
1900	2300	2200	200	200	200	80	1500	6190
2000	2400	2200	200	200	200	80	1500	6340
2100	2500	2200	200	200	200	80	1500	6480
2000 × 1500	2320	1860	180	160	200	80	2000	6980
1800	2320	2160	180	160	200	80	2000	7450
2000	2320	2360	180	160	200	80	2000	7780
2000 × 1000	2400	1440	220	200	200	80	1500	5530
1100	2400	1540	220	200	200	80	1500	5670
1200	2400	1640	220	200	200	80	1500	5820
1300	2400	1740	220	200	200	80	1500	5960
1400	2400	1840	220	200	200	80	1500	6110
1500	2400	1940	220	200	200	80	1500	6250
2100 × 1000	2500	1440	220	200	200	80	1500	5690
1100	2500	1540	220	200	200	80	1500	5830
1200	2500	1640	220	200	200	80	1500	5980
1300	2500	1740	220	200	200	80	1500	6120
1400	2500	1840	220	200	200	80	1500	6260
1500	2500	1940	220	200	200	80	1500	6410
2200 × 1000	2600	1440	220	200	200	80	1500	5850
1100	2600	1540	220	200	200	80	1500	5990
1200	2600	1640	220	200	200	80	1500	6130
1300	2600	1740	220	200	200	80	1500	6280
1400	2600	1840	220	200	200	80	1500	6420
1500	2600	1940	220	200	200	80	1500	6570
2300 × 1000	2700	1440	220	200	200	80	1500	6000
1100	2700	1540	220	200	200	80	1500	6150
1200	2700	1640	220	200	200	80	1500	6290
1300	2700	1740	220	200	200	80	1500	6440
1400	2700	1840	220	200	200	80	1500	6580
1500	2700	1940	220	200	200	80	1500	6730

■寸法表

幅×高さ	B	H	t_1	t_2	g	e	L	参考重量(kg)
2400 × 1000	2800	1440	220	200	200	80	1500	6160
1100	2800	1540	220	200	200	80	1500	6310
1200	2800	1640	220	200	200	80	1500	6450
1300	2800	1740	220	200	200	80	1500	6600
1400	2800	1840	220	200	200	80	1500	6740
1500	2800	1940	220	200	200	80	1500	6880
2500 × 1000	2900	1440	220	200	200	80	1500	6320
1100	2900	1540	220	200	200	80	1500	6470
1200	2900	1640	220	200	200	80	1500	6610
1300	2900	1740	220	200	200	80	1500	6750
1400	2900	1840	220	200	200	80	1500	6900
1500	2900	1940	220	200	200	80	1500	7040
2000 × 2000	2360	2400	200	180	200	80	2000	8370
2100	2460	2400	200	180	200	80	2000	8560
2200	2560	2400	200	180	200	80	2000	8760
2300	2660	2400	200	180	200	80	2000	8950
2400	2760	2400	200	180	200	80	2000	9140
2500	2860	2400	200	180	200	80	2000	9330
3000 × 2000	3540	2540	270	270	250	80	1500	11460
3000 × 3000	3480	3520	260	240	300	80	1000	8570

※上記の寸法以外のサイズにつきましても、設計・製造いたしておりますのでご相談下さい。

■標準施工図

石川町ボックスカルバート敷設

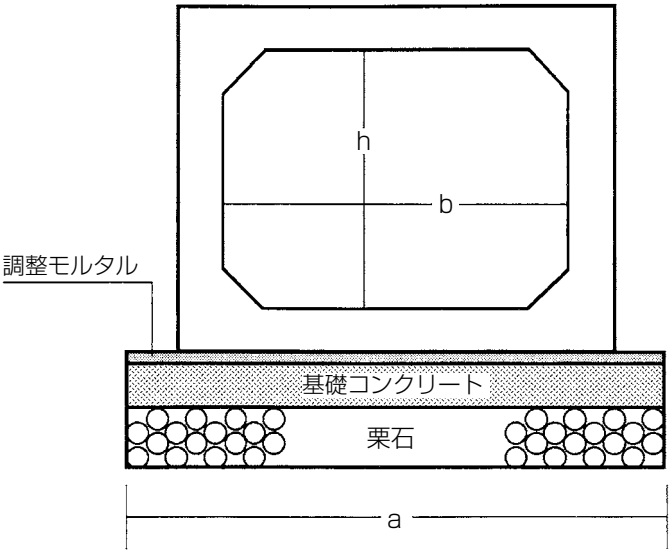

1．本表は参考であり、現場の状況に応じ適宜変更のこと。
2．調整モルタルは空練りで使用する場合もある。
3．クレーンの吊り上げ荷重は現場の状況に応じ適切に選定する必要があります。作業半径が 6 ～ 8m の場合、クレーン吊り上げ荷重は製品重量の 3 ～ 4 倍程度となります。歩掛表の 1 台の実働時間は 6 時間として計算した。
4．目地モルタルには、配合セメント：洗砂＝ 1：2
5．地耐力不足の場合には補強をすること。

■参考歩掛表（10m 当たり）

呼び名 b × h	a (mm)	栗石工 t = 200 (m³)	基礎コンクリート t = 150 (m³)	調整モルタル t = 10 (m³)	目地モルタル (m³)	クレーン (時間)	据付工 世話役 (人)	据付工 特殊作業員 (人)	据付工 普通作業員 (人)
300 × 300	700	1.40	1.05	0.07	—	1.2	0.2	0.3	0.3
400 × 400	800	1.60	1.20	0.08	—	1.4	0.2	0.4	0.4
500	900	1.80	1.35	0.09	—	1.6	0.2	0.4	0.4
600	1000	2.00	1.50	0.10	—	1.6	0.2	0.4	0.4
500 × 500	940	1.88	1.41	0.09	—	1.6	0.2	0.5	0.4
600	1040	2.08	1.56	0.10	—	1.6	0.2	0.5	0.4
700	1140	2.28	1.71	0.11	—	2.0	0.2	0.5	0.5
600 × 600	1100	2.20	1.65	0.11	—	2.0	0.3	0.6	0.5
700	1200	2.40	1.80	0.12	—	2.4	0.3	0.8	0.6
800	1300	2.60	1.95	0.13	—	2.4	0.3	0.8	0.6
900	1400	2.80	2.10	0.14	—	2.4	0.3	0.8	0.6
1000	1500	3.00	2.25	0.15	—	2.4	0.3	0.9	0.7
700 × 700	1140	2.28	1.71	0.11	—	2.2	0.2	0.8	0.6
800 × 800	1240	2.48	1.86	0.12	—	2.4	0.3	0.8	0.6
900	1340	2.68	2.01	0.13	—	2.4	0.3	0.8	0.6
1000	1240	2.48	1.86	0.12	—	2.4	0.3	0.9	0.7
1100	1340	2.68	2.01	0.13	—	2.4	0.3	0.8	0.7
1200	1440	2.88	2.16	0.14	—	2.4	0.3	0.9	0.7
900 × 900	1180	2.36	1.77	0.12	—	2.4	0.3	1.0	0.8
1000	1280	2.56	1.92	0.13	—	2.5	0.3	1.0	0.8
1100	1380	2.76	2.07	0.14	—	2.5	0.3	1.0	0.8
1200	1480	2.96	2.22	0.15	—	2.5	0.3	1.0	1.0
1000 × 800	1260	2.52	1.89	0.13	—	2.5	0.3	0.8	0.6
900	1260	2.52	1.89	0.13	—	2.5	0.3	1.0	0.8
1000	1260	2.52	1.89	0.13	—	2.6	0.3	1.2	1.0
1000 × 1000	1300	2.60	1.95	0.13	—	2.6	0.3	1.2	1.0
1100	1400	2.80	2.10	0.14	—	2.6	0.3	1.2	1.0
1200	1500	3.00	2.25	0.15	—	3.0	0.3	1.3	1.1
1300	1600	3.20	2.40	0.16	—	3.0	0.3	1.3	1.1
1400	1700	3.40	2.55	0.17	—	3.2	0.5	1.4	1.2
1500 × 1000	1840	3.68	2.76	0.18	—	3.2	0.5	1.5	1.2
1600	1940	3.88	2.91	0.19	—	4.0	0.5	1.5	1.3
1700	2040	4.08	3.06	0.20	—	4.0	0.5	1.6	1.3
1800	2140	4.28	3.21	0.21	—	4.0	0.5	1.6	1.5
1900	2240	4.48	3.36	0.22	—	4.2	0.5	1.6	1.5
2000	2340	4.68	3.51	0.23	—	4.2	0.5	1.7	1.6
2100	2440	4.88	3.66	0.24	—	4.2	0.5	1.7	1.6
2200	2540	5.08	3.81	0.25	—	4.4	0.5	1.8	1.7
2300	2640	5.28	3.96	0.26	—	4.4	0.5	1.8	1.7
1100 × 1100	1400	2.80	2.10	0.14	—	3.2	0.3	1.3	1.1
1200	1500	3.00	2.25	0.15	—	3.2	0.3	1.3	1.1
1300	1600	3.20	2.40	0.16	—	3.4	0.5	1.4	1.2
1400	1700	3.40	2.55	0.17	—	3.4	0.5	1.4	1.2
1500	1800	3.60	2.70	0.18	—	3.4	0.5	1.4	1.2
1200 × 800	1460	2.92	2.19	0.15	—	2.8	0.3	0.9	0.7
900	1460	2.92	2.19	0.15	—	3.0	0.3	1.0	0.8
1000	1460	2.92	2.19	0.15	—	3.0	0.3	1.2	1.1
1100	1460	2.92	2.19	0.15	—	3.2	0.5	1.3	1.1
1200	1460	2.92	2.19	0.15	—	3.2	0.5	1.4	1.2
1300 × 1300	1600	3.20	2.40	0.16	—	3.2	0.5	1.4	1.2
1400	1700	3.40	2.55	0.17	—	3.2	0.5	1.5	1.3
1500	1800	3.60	2.70	0.18	—	3.4	0.5	1.5	1.3
1400 × 1400	1660	3.32	2.49	0.17	—	3.2	0.5	1.4	1.2
1500	1660	3.32	2.49	0.17	—	3.4	0.5	1.5	1.3
1600	1660	3.32	2.49	0.17	—	3.4	0.5	1.5	1.3
1700	1660	3.32	2.49	0.17	—	3.4	0.5	1.5	1.3
1500 × 1000	1780	3.56	2.67	0.18	—	4.0	0.5	1.5	1.2
1100	1780	3.56	2.67	0.18	—	4.0	0.5	1.5	1.2
1200	1780	3.56	2.67	0.18	—	4.0	0.5	1.5	1.3
1300	1780	3.56	2.67	0.18	—	4.0	0.5	1.5	1.3
1400	1780	3.56	2.67	0.18	—	4.2	0.5	1.5	1.3
1500	1780	3.56	2.67	0.18	—	4.2	0.7	1.6	1.4

■参考歩掛表（10m 当たり）

呼び名 b × h	a (mm)	栗石工 t = 200 (m³)	基礎コンクリート t = 150 (m³)	調整モルタル t = 10 (m³)	目地モルタル (m³)	クレーン (時間)	据付工 世話役 (人)	据付工 特殊作業員 (人)	据付工 普通作業員 (人)
1500 × 1500	2100	4.20	3.15	0.21	—	4.2	0.7	1.6	1.4
1600	2200	4.40	3.30	0.22	—	4.8	0.7	2.2	2.0
1700	2300	4.60	3.45	0.23	—	4.8	0.7	2.2	2.0
1800	2400	4.80	3.60	0.24	—	5.0	0.7	2.3	2.1
1900	2500	5.00	3.75	0.25	—	5.0	0.7	2.3	2.1
2000	2600	5.20	3.90	0.26	—	5.1	0.7	2.3	2.1
1600 × 1600	2200	4.40	3.30	0.22	—	6.2	1.1	3.5	3.2
1700	2300	4.60	3.45	0.23	—	6.5	1.1	3.6	3.2
1800	2400	4.80	3.60	0.24	—	6.5	1.1	3.6	3.2
1900	2500	5.00	3.75	0.25	—	6.7	1.1	3.7	3.3
2000	2600	5.20	3.90	0.26	—	7.0	1.2	3.8	3.5
1700 × 1700	2300	4.60	3.45	0.23	—	6.8	0.9	2.9	2.6
1800	2400	4.80	3.60	0.24	—	7.0	1.0	3.0	2.7
1900	2500	5.00	3.75	0.25	—	7.0	1.0	3.0	2.7
2000	2600	5.20	3.90	0.26	—	7.0	1.0	3.0	2.7
1800 × 1800	2400	4.80	3.60	0.24	—	7.0	1.0	3.0	2.7
1900	2500	5.00	3.75	0.25	—	7.0	1.0	3.0	2.7
2000	2600	5.20	3.90	0.26	—	7.1	1.0	3.1	2.8
2100	2700	0.54	0.41	0.03	—	7.1	1.0	3.2	2.9
2000 × 1500	2520	5.04	3.78	0.25	—	5.1	0.7	2.3	2.1
1800	2520	5.04	3.78	0.25	—	5.2	0.7	2.4	2.3
2000	2520	5.04	3.78	0.25	—	5.2	0.8	2.4	2.3
1000	2600	5.20	3.90	0.26	—	4.8	0.7	2.3	2.1
1100	2600	5.20	3.90	0.26	—	4.8	0.7	2.3	2.1
1200	2600	5.20	3.90	0.26	—	5.0	0.8	2.4	2.3
1300	2600	5.20	3.90	0.26	—	5.0	0.8	2.4	2.3
1400	2600	5.20	3.90	0.26	—	5.2	0.8	2.4	2.3
1500	2600	5.20	3.90	0.26	—	5.2	0.9	2.5	2.4
2100 × 1000	2700	5.40	4.05	0.27	—	4.8	0.7	2.4	2.3
1100	2700	5.40	4.05	0.27	—	5.0	0.8	2.5	2.4
1200	2700	5.40	4.05	0.27	—	5.0	0.8	2.5	2.4
1300	2700	5.40	4.05	0.27	—	5.2	0.9	2.6	2.4
1400	2700	5.40	4.05	0.27	—	5.2	0.9	2.6	2.4
1500	2700	5.40	4.05	0.27	—	5.2	0.9	2.7	2.5
2200 × 1000	2800	5.60	4.20	0.28	—	5.0	0.8	2.5	2.4
1100	2800	5.60	4.20	0.28	—	5.0	0.8	2.5	2.4
1200	2800	5.60	4.20	0.28	—	5.2	0.9	2.6	2.4
1300	2800	5.60	4.20	0.28	—	5.2	0.9	2.6	2.4
1400	2800	5.60	4.20	0.28	—	5.4	1.0	2.8	2.5
1500	2800	5.60	4.20	0.28	—	5.4	1.0	2.8	2.5
2300 × 1000	2900	5.80	4.35	0.29	—	5.2	0.9	2.6	2.4
1100	2900	5.80	4.35	0.29	—	5.2	0.9	2.6	2.4
1200	2900	5.80	4.35	0.29	—	5.3	1.0	2.8	2.6
1300	2900	5.80	4.35	0.29	—	5.3	1.0	2.8	2.6
1400	2900	5.80	4.35	0.29	—	5.4	1.0	2.8	2.6
1500	2900	5.80	4.35	0.29	—	5.4	1.0	2.8	2.6
2400 × 1000	3000	6.00	4.50	0.30	—	5.2	0.9	2.6	2.4
1100	3000	6.00	4.50	0.30	—	5.2	0.9	2.6	2.4
1200	3000	6.00	4.50	0.30	—	5.3	0.9	2.6	2.4
1300	3000	6.00	4.50	0.30	—	5.3	1.0	2.8	2.6
1400	3000	6.00	4.50	0.30	—	5.3	1.0	2.8	2.6
1500	3000	6.00	4.50	0.30	—	5.4	1.0	2.8	2.6
2500 × 1000	3100	6.20	4.65	0.31	—	5.3	0.9	2.6	2.4
1100	3100	6.20	4.65	0.31	—	5.3	0.9	2.6	2.4
1200	3100	6.20	4.65	0.31	—	5.4	1.0	2.8	2.5
1300	3100	6.20	4.65	0.31	—	5.4	1.0	2.8	2.5
1400	3100	6.20	4.65	0.31	—	5.5	1.1	2.9	2.6
1500	3100	6.20	4.65	0.31	—	5.5	1.1	2.9	2.6
2000 × 2000	2560	5.12	3.84	0.26	—	5.2	0.8	2.4	2.3
2100	2660	5.32	3.99	0.27	—	6.0	0.9	2.6	2.4
2200	2760	5.52	4.14	0.28	—	6.0	0.9	2.6	2.4
2300	2860	5.72	4.29	0.29	—	6.4	1.0	2.8	2.5
2400	2960	5.92	4.44	0.30	—	6.4	1.0	2.8	2.5
2500	3060	6.12	4.59	0.31	—	6.5	1.0	2.9	2.6
3000 × 2000	3740	7.48	5.61	0.37	—	11.2	1.7	5.1	4.6
3000	3680	7.36	5.52	0.37	—	10.5	2.2	6.5	5.9

HCP
円形ボックスカルバート
CATALOG

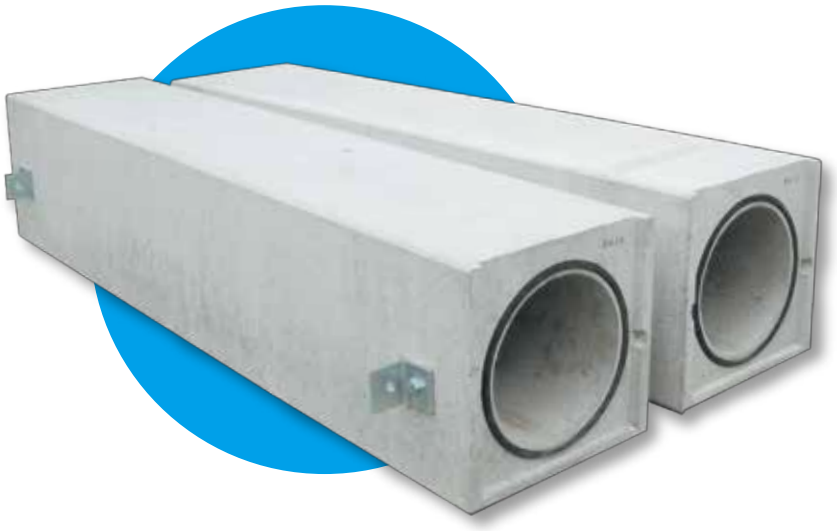

300×300 ［ 構 造 図 ］

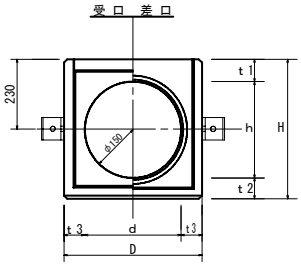

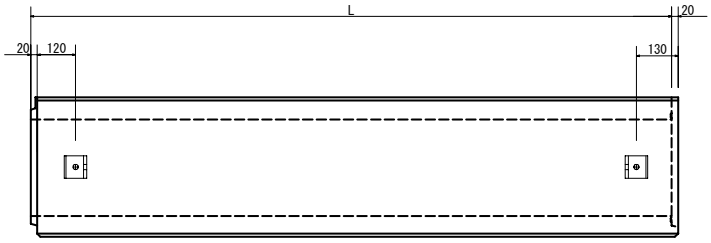

350×350 ［ 構 造 図 ］

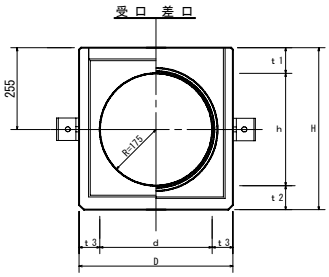

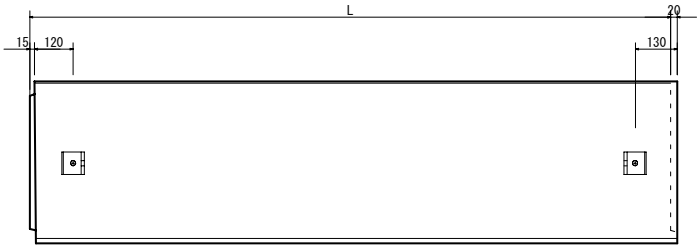

400×400 ［ 構 造 図 ］

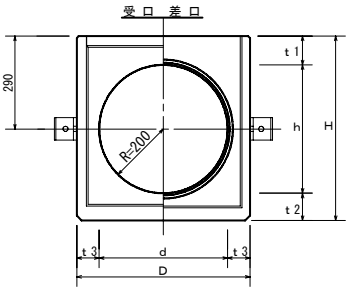

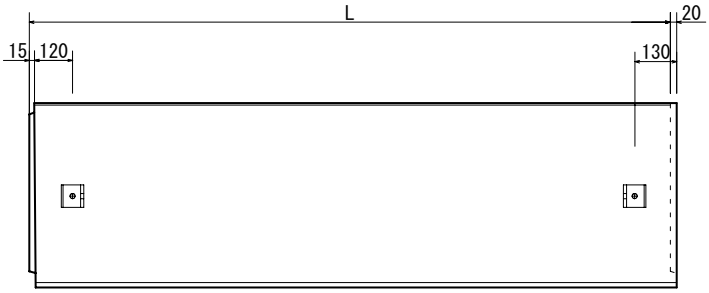

450×450 ［ 構 造 図 ］

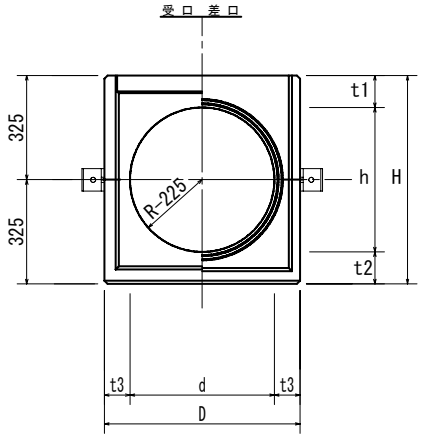

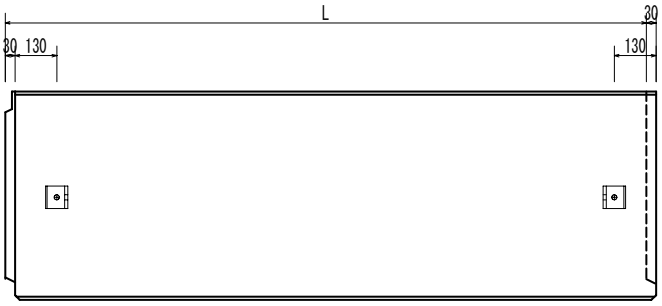

500×500 ［ 構 造 図 ］

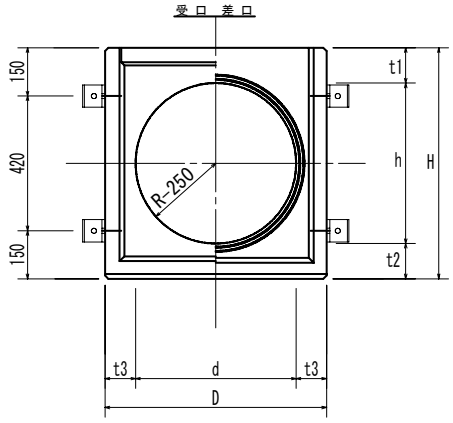

600×600 ［ 構 造 図 ］

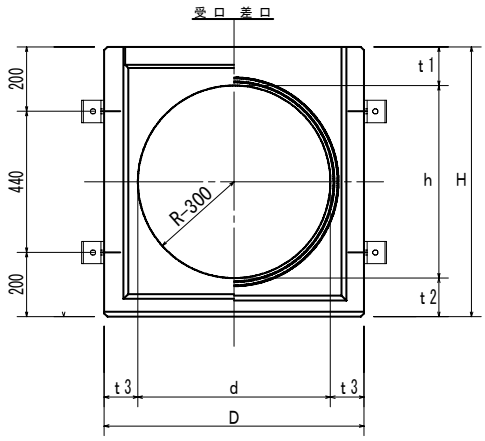

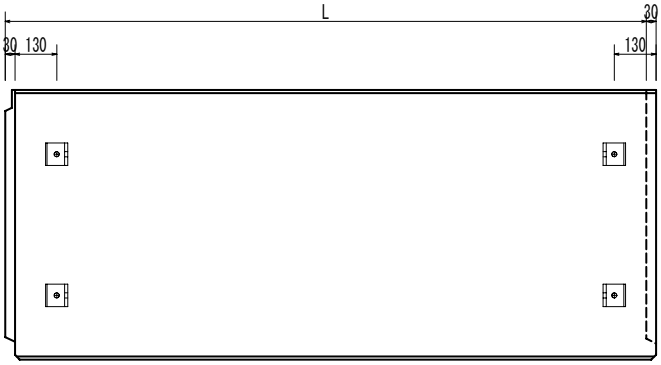

呼び名	寸			法 (mm)			参考重量 (kg)
d × h	D	H	L	t1	t2	t3	
300×300	430	435	1998	65	65	70	570
350×350	480	505	1998	80	75	65	716
400×400	540	575	1998	90	85	70	905

呼び名	寸			法 (mm)			参考重量 (kg)
d × h	D	H	L	t1	t2	t3	
450×450	610	650	1998	100	100	80	1140
500×500	690	720	1998	110	110	95	1440
600×600	810	840	1998	120	120	105	1947

MEMO

MEMO

日本産業規格適合認証工場　福島県認定工場

A&Kホンシュウ株式会社

ホンシュウ事業本部
〒962-0202　福島県須賀川市小中字松之木内43番地1
須賀川工場　TEL (0248) 67-3161　FAX (0248) 67-3162
営　業　部　TEL (0248) 94-6233　FAX (0248) 94-6234
管　理　課　TEL (0248) 94-6245　FAX (0248) 94-6246

天 栄 工 場　〒962-0504　福島県岩瀬郡天栄村大字大里字笹久保1番地
TEL (0248) 82-2151
FAX (0248) 82-2029

郡山営業所　〒963-8047　福島県郡山市富田東4丁目46 リュミエール富田1-G
TEL (024) 983-6008
FAX (024) 983-6009

ちきゅうにやさしい
再生紙を利用しています

R4. 3. 500